Protocolo 16187/2024 Assinado por 1 pessoa: MATHEUS ELIAS PEREIRA
Documento assinado digitalmente. Confira as assinaturas em https://sei.fnde.gov.br/sei/controlador_externo/bin/VerificaAssinatura.php?hdnAssinaturas=7166363299596#FO

Legenda

- Interruptor 1 tecla simples - 1,10m do piso
- Interruptor 1 tecla simples c/ acion. exaustor - 1,10m do piso
- Interruptor 2 teclas simples - 1,10m do piso
- Interruptor 4 teclas simples - 1,10m do piso
- Interruptor 2 teclas (1 simples + 1 paralelo) - 1,10m do piso
- Interruptor 1 tecla paralelo - 1,10m do piso
- Interruptor 2 teclas paralelo - 1,10m do piso
- 1 tecla simples & 1 tomada - 1,10m do piso
- 2 teclas simples & 1 tomada - 1,10m do piso
- 1 tecla simples & 1 tecla paralelo & 1 tomada - 1,10m do piso
- 1 tecla paralelo & 1 tomada - 1,10m do piso
- 2 teclas paralelo & 1 tomada - 1,10m do piso
- 1 tecla simples c/ acion. exaustor & 1 tomada - 1,10m do piso
- Tomada baixa 2P+T a 0,30m do piso
- Tomada média 2P+T a 1,10m do piso
- Tomada alta 2P+T a 2,20m do piso
- Tomada no teto
- CEMIG — Caixa de medição embutir a 1,50m do piso
- Quadro de distribuição - embutir a 1,50m do piso
- CAIXA — Caixa de passagem de embutir no piso - alvenaria 300x300x300mm
- Caixa de passagem de sobrepor no teto - pvc 100x100x80mm
- Entrada de serviço aérea
- Ponto 3P+T a 0,30m do piso
- Iluminação de emergência - bloco autônomo de LED

Quadro de Cargas (QM1)

Circuito	Descrição	Esquema	Fase	Potência (W)	Disj. (A)
QGBT	Quadro Geral de Baixa Tensão	3F+N+T	A,B,C	150000	3x250
TOTAL				150000	

Quadro de Demanda (QM1)

Tipo de carga	Potência Ativa (KW)	Fator de demanda (FD)	Demanda (KVA)
Motores	0,00	1,00	0,00
Iluminação e TUG's (Circuitos e semifases)	15,00	1,00	15,00
	15,00	TOTAL	15,00

QM1 (Quadro de medição)

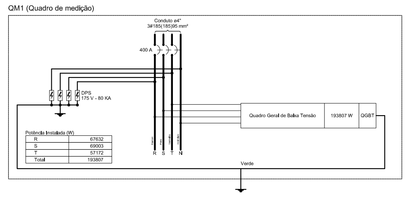

Quadro de Cargas (QGBT)

Circuito	Descrição	Esquema	Fase	Potência (W)	Disj. (A)
QD1	Quadro de distribuição BLOCO A - Iluminação	3F+N+T	A1,B1,C1	7336	3x50
QD2	Quadro de distribuição BLOCO A - tomadas	3F+N+T	A2,B2,C2	17032	3x100
QD3	Quadro de distribuição BLOCO A - tomadas	3F+N+T	A3,B3,C3	14400	3x100
QD4	Quadro de distribuição sistema bombas	2F+N+T	A4,B4	4400	2x50
QD5	Quadro de distribuição BLOCO A - cozinha	3F+N+T	A5,B5,C5	4090	3x50
QD6	Quadro de distribuição BLOCO B	3F+N+T	A6,B6,C6	13200	3x100
QD7	Quadro de distribuição BLOCO B	3F+N+T	A7,B7,C7	22600	3x150
TOTAL				82024	3x400

Quadro de Demanda (QGBT)

Tipo de carga	Potência Ativa (KW)	Fator de demanda (FD)	Demanda (KVA)
Motores	0,00	1,00	0,00
Iluminação e TUG's (Circuitos e semifases)	150,857	1,00	150,857
	150,857	TOTAL	150,857

QGBT (Quadro Geral de Baixa Tensão)

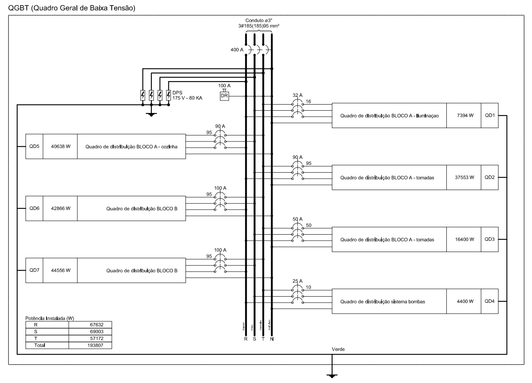

Quadro de Cargas (QD1)

Circuito	Descrição	Esquema	Fase	Potência (W)	Disj. (A)
1	Iluminação	F+N	A	1100	10
2	"		A	776	10
3	"		A	768	10
4	"		A	640	10
5	"		A	704	10
6	"		A	416	10
7	"		A	384	10
8	Iluminação externa	F+N	A	192	10
9	Iluminação externa	F+N	A	1536	10
10	Iluminação de emergência	F+N+T	A	384	10
11	Iluminação de emergência	F+N+T	A	288	10
12	Reserva	F+N	A	0	10
13	Reserva	F+N	A	0	10
14	Reserva	F+N	A	0	10
TOTAL				7336	

Quadro de Demanda (QD1)

Tipo de carga	Potência Ativa (KW)	Fator de demanda (FD)	Demanda (KVA)
Iluminação e TUG's (Circuitos e semifases)	7,336	1,00	7,336
	7,336	TOTAL	7,336

QD1 (Quadro de distribuição BLOCO A - iluminação)

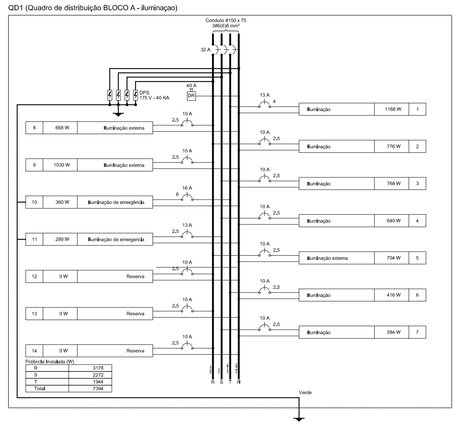

Quadro de Cargas (QD2)

Circuito	Descrição	Esquema	Fase	Potência (W)	Disj. (A)
1	Tomada	F+N+T	A	1200	10
2	Tomada	F+N+T	A	1200	10
3	Tomada	F+N+T	A	320	10
4	Chuveiro	F+N+T	A	4400	20
5	Tomada dimitria	F+N+T	A	1400	10
6	Chuveiro	F+N+T	A	4400	20
7	Tomada dimitria	F+N+T	A	3300	20
8	Tomada dimitria	F+N+T	A	3300	20
9	Reserva	F+N	A	0	10
10	Reserva	F+N	A	0	10
11	Reserva	F+N	A	0	10
12	Reserva	F+N	A	0	10
TOTAL				17032	

Quadro de Demanda (QD2)

Tipo de carga	Potência Ativa (KW)	Fator de demanda (FD)	Demanda (KVA)
Iluminação e TUG's (Circuitos e semifases)	17,032	1,00	17,032
	17,032	TOTAL	17,032

QD2 (Quadro de distribuição BLOCO A - tomadas)

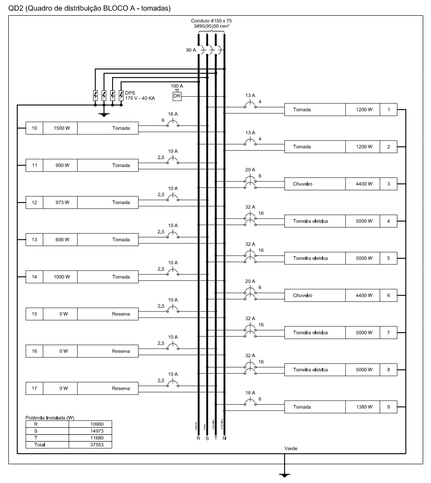

Quadro de Cargas (QD3)

Circuito	Descrição	Esquema	Fase	Potência (W)	Disj. (A)
1	Ar-condicionado	F+N+T	A	3000	20
2	Ar-condicionado	F+N+T	A	3000	20
3	Ar-condicionado	F+N+T	A	1400	20
4	Ar-condicionado	F+N+T	A	3000	20
5	Ar-condicionado	F+N+T	A	2000	20
6	Tomada	F+N+T	A	300	10
7	Tomada	F+N+T	A	300	10
8	Tomadas rack	F+N	A	1000	10
9	Reserva	F+N	A	0	10
TOTAL				14400	

Quadro de Demanda (QD3)

Tipo de carga	Potência Ativa (KW)	Fator de demanda (FD)	Demanda (KVA)
Iluminação e TUG's (Circuitos e semifases)	14,400	1,00	14,400
	14,400	TOTAL	14,400

QD3 (Quadro de distribuição BLOCO A - tomadas)

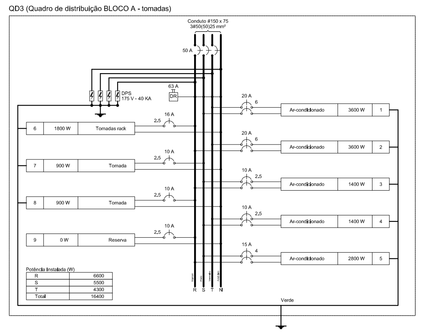

Quadro de Cargas (QD4)

Circuito	Descrição	Esquema	Fase	Potência (W)	Disj. (A)
1	Bomba de recalque	F+N+T	A	2200	20
2	Bomba de recalque	F+N+T	A	2200	20
3	Reserva	F+N	A	0	10
4	Reserva	F+N	A	0	10
TOTAL				4400	

Quadro de Demanda (QD4)

Tipo de carga	Potência Ativa (KW)	Fator de demanda (FD)	Demanda (KVA)
Motores	4,40	1,00	4,40
	4,40	TOTAL	4,40

QD4 (Quadro de distribuição sistema bombas)

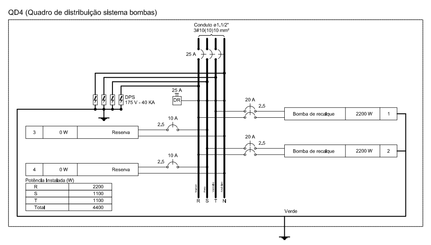

Quadro de Cargas (QD5)

Circuito	Descrição	Esquema	Fase	Potência (W)	Disj. (A)
1	Tomada	F+N+T	A	1200	10
2	Tomada	F+N+T	A	1200	10
3	Tomada	F+N+T	A	530	10
4	Chuveiro	F+N+T	A	4400	20
5	Tomada	F+N+T	A	1400	10
6	Chuveiro	F+N+T	A	4400	20
7	Tomada dimitria	F+N+T	A	3300	20
8	Tomada dimitria	F+N+T	A	3300	20
9	Reserva	F+N	A	0	10
10	Reserva	F+N	A	0	10
11	Reserva	F+N	A	0	10
12	Reserva	F+N	A	0	10
TOTAL				20814	

Quadro de Demanda (QD5)

Tipo de carga	Potência Ativa (KW)	Fator de demanda (FD)	Demanda (KVA)
Iluminação e TUG's (Circuitos e semifases)	20,814	1,00	20,814
	20,814	TOTAL	20,814

QD5 (Quadro de distribuição BLOCO A - cozinha)

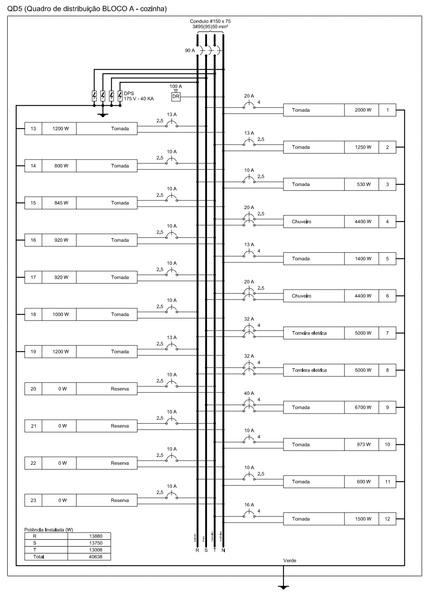

Quadro de Cargas (QD6)

Circuito	Descrição	Esquema	Fase	Potência (W)	Disj. (A)
1	Iluminação	F+N	A	336	10
2	"		A	352	10
3	"		A	320	10
4	"		A	320	10
5	"		A	320	10
6	"		A	320	10
7	Iluminação	F+N	A	1056	10
8	"		A	1056	10
9	"		A	1056	10
10	Iluminação de emergência	F+N+T	A	192	10
11	Tomada	F+N+T	A	600	10
12	Chuveiro	F+N+T	A	4400	20
13	Chuveiro	F+N+T	A	4400	20
14	Chuveiro	F+N+T	A	4400	20
15	Ar-condicionado	F+N+T	A	3000	20
16	Ar-condicionado	F+N+T	A	3000	20
17	Ar-condicionado	F+N+T	A	3000	20
18	Reserva	F+N	A	0	10
19	Reserva	F+N	A	0	10
20	Reserva	F+N	A	0	10
TOTAL				28800	

Quadro de Demanda (QD6)

Tipo de carga	Potência Ativa (KW)	Fator de demanda (FD)	Demanda (KVA)
Iluminação e TUG's (Circuitos e semifases)	28,800	1,00	28,800
	28,800	TOTAL	28,800

QD6 (Quadro de distribuição BLOCO B)

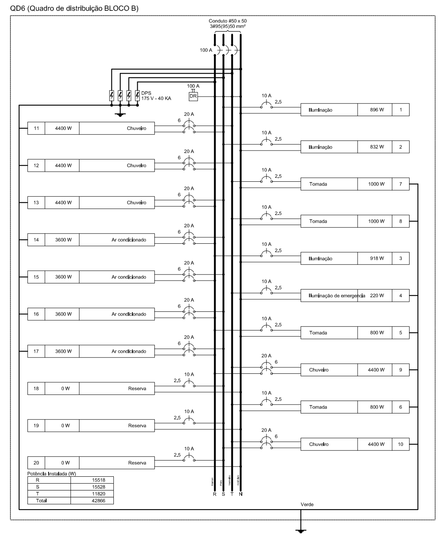

Quadro de Cargas (QD7)

Circuito	Descrição	Esquema	Fase	Potência (W)	Disj. (A)
1	Iluminação	F+N	A	336	10
2	"		A	352	10
3	"		A	320	10
4	"		A	320	10
5	"		A	320	10
6	"		A	320	10
7	Iluminação	F+N	A	1056	10
8	"		A	1056	10
9	"		A	1056	10
10	Iluminação de emergência	F+N+T	A	192	10
11	Tomada	F+N+T	A	600	10
12	Chuveiro	F+N+T	A	4400	20
13	Chuveiro	F+N+T	A	4400	20
14	Chuveiro	F+N+T	A	4400	20
15	Ar-condicionado	F+N+T	A	3000	20
16	Ar-condicionado	F+N+T	A	3000	20
17	Ar-condicionado	F+N+T	A	3000	20
18	Reserva	F+N	A	0	10
19	Reserva	F+N	A	0	10
20	Reserva	F+N	A	0	10
TOTAL				44600	

Quadro de Demanda (QD7)

Tipo de carga	Potência Ativa (KW)	Fator de demanda (FD)	Demanda (KVA)
Iluminação e TUG's (Circuitos e semifases)	44,600	1,00	44,600
	44,600	TOTAL	44,600

QD7 (Quadro de distribuição BLOCO B)

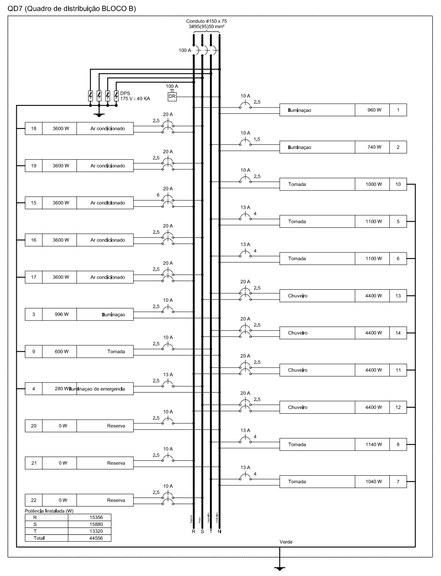

Quadro de Cargas (QD)

Circuito	Descrição	Esquema	Fase	Potência (W)	Disj. (A)
1	Tomada	F+N+T	A	1200	10
2	Tomada	F+N+T	A	1200	10
3	Tomada	F+N+T	A	320	10
4	Tomada dimitria	F+N+T	A	3300	20
5	Tomada dimitria	F+N+T	A	3300	20
6	Tomada dimitria	F+N+T	A	3300	20
7	Tomada dimitria	F+N+T	A	3300	20
8	Tomada dimitria	F+N+T	A	3300	20
9	Tomada dimitria	F+N+T	A	3300	20
10	Reserva	F+N	A	0	10
11	Reserva	F+N	A	0	10
12	Reserva	F+N	A	0	10
13	Reserva	F+N	A	0	10
14	Reserva	F+N	A	0	10
15	Reserva	F+N	A	0	10
16	Reserva	F+N	A	0	10
17	Reserva	F+N	A	0	10
TOTAL				44600	

Quadro de Demanda (QD)

Tipo de carga	Potência Ativa (KW)	Fator de demanda (FD)	Demanda (KVA)
Iluminação e TUG's (Circuitos e semifases)	44,600	1,00	44,600
	44,600	TOTAL	44,600

QD (Quadro de distribuição BLOCO A - tomadas)

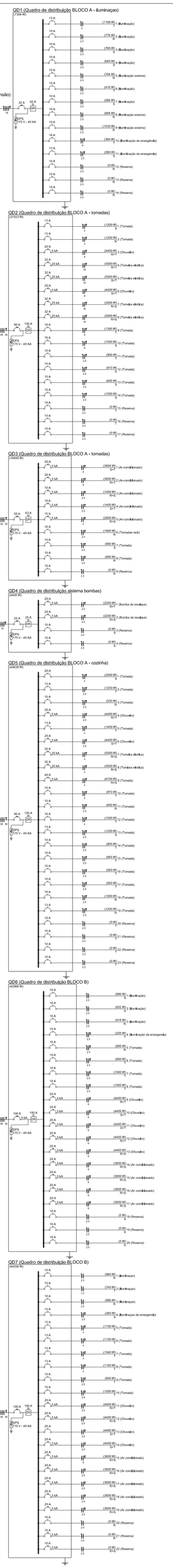

Quadro de Cargas (AL1)

Circuito	Descrição	Esquema	Fase	Potência (W)	Disj. (A)
QM1	Quadro de medição	2F+N+T	A,B	150857	3x70
TOTAL				150857	

Quadro de Demanda (AL1)

Tipo de carga	Potência Ativa (KW)	Fator de demanda (FD)	Demanda (KVA)
Motores	0,00	1,00	0,00
Iluminação e TUG's (Circuitos e semifases)	206,45	1,00	206,45
	206,45	TOTAL	206,45

QD1 (Quadro de distribuição BLOCO A - iluminação)

QD2 (Quadro de distribuição BLOCO A - tomadas)

QD3 (Quadro de distribuição BLOCO A - tomadas)

QD4 (Quadro de distribuição sistema bombas)

QD5 (Quadro de distribuição BLOCO A - cozinha)

QD6 (Quadro de distribuição BLOCO B)

QD7 (Quadro de distribuição BLOCO B)

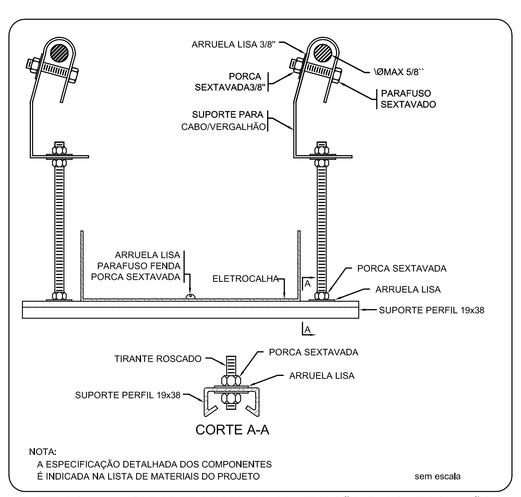

ELETROCALHA - SUPORTE PERFIL 19x38 - FIXAÇÃO CABO/VERGALHÃO

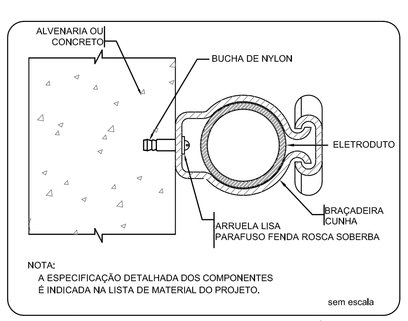

FIXAÇÃO DE UM ELETRODUTO EM SUPERFÍCIE DE ALVENARIA OU CONCRETO

NOTAS:

- EXECUTAR ESTE PROJETO JUNTAMENTE COM O PROJETO ESTRUTURAL;
- ANTES DA CONCRETAGEM PREVER PASSAGEM PARA AS TUBULAÇÕES DENTRO DOS LIMITES ESTABELECIDOS PELA NBR 6118:2014;
- PARA POSICIONAMENTO DAS LUMINÁRIAS OBSERVAR LOCAÇÃO NA PLANTA DE FORRO;
- OS ELETRODUTOS QUE SEGUEM ATÉ O QUADRADO DE ALIMENTAÇÃO GERAL DEVERÃO SER EM PVC RÍGIDO ROSCÁVEL;
- OS ELETRODUTOS APARENTES (PÁTIO) DEVERÃO SER DE AÇO GALVANIZADO;
- ALTERAÇÕES NESTE PROJETO SOMENTE COM AUTORIZAÇÃO EXPRESSA DO FNDE.

REFERÊNCIAS:

- MEMORIAL DESCRITIVO E ESPECIFICAÇÕES TÉCNICAS;
- PLANILHA DE QUANTITATIVOS.

Nº	DATA	DESCRIÇÃO
		Atendimento à NBR 9050/ 2015;
02	JANEIRO/ 2017	Alteração: quadro de áreas, fechamento frontal, sanitários infantis 1 e 2, altura da platibanda, mobiliário e equipamento, altura da cerâmica nos sanitários, cor dos portões dos sóbitos e altura da porta PA4; Acréscimo: do gradil e quadro de cargas no castelo d'água, de duchas higiênicas e escaninhos pré-escola.
01	JULHO/ 2016	Alteração paredes - shaft para tubulação hidráulica e detalhamento; alteração da altura da platibanda.

CONTROLE DE REVISÕES

FNDE Fundo Nacional de Desenvolvimento da Educação — Ministério da Educação

PROJETO PADRÃO - FNDE

PROPRIETÁRIO: :

ENDEREÇO:

MUNICÍPIO – UF:

PROPRIETÁRIO

RESP. TÉCNICO — CREA

AUTOR DO PROJETO — CAU

DLFO — CREA

RA

OBSERVAÇÕES:

PROGRAMA PROINFÂNCIA - PROJETO TIPO 1

PROJETO DE INSTALAÇÕES

COORDENAÇÃO: CGEST - Coordenação Geral de Infraestrutura Educacional

DISTRIBUIÇÃO DA REDE ELÉTRICA 127V-220V
DIAGRAMA MULTIFILAR
QUADRO DE CARGAS

ELE

REVISÃO	ESCALA	PRANCHA
R.00	INDICADA	02/02
R.01	DATA EMISSÃO	
R.02	JANEIRO/2017	

FORMATO A0 1189x841

MUNICIPIO SÃO JOSE DO VALE DO RIO PRETO
RUA PROFESSORA MARIA EMÍLIA ESTEVES, Nº 691 - CENTRO
SJVRP/RJ - CEP: 25780-000
FONE (24) 2224-7404

CÓDIGO DE ACESSO
15C202D78C4B46F7B6E5ED9919684F0D

VERIFICAÇÃO DAS ASSINATURAS

Este documento foi assinado digitalmente/eletronicamente pelos seguintes signatários nas datas indicadas

Assinante: MATHEUS ELIAS PEREIRA em 09/04/2025 12:00:08
CPF:***.***-.347-70
Certificadora: MUNICÍPIO DE SÃO JOSÉ DO VALE DO RIO PRETO - ROOT

Para verificar a validade das assinaturas acesse o link abaixo
https://sjvriopreto.flowdocs.com.br/public/assinaturas/15C202D78C4B46F7B6E5ED9919684F0D